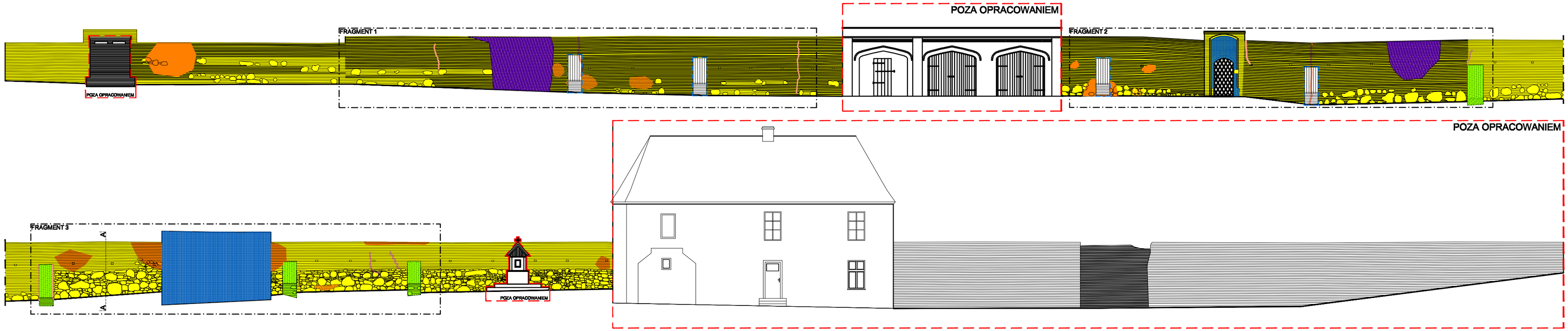

ROZWINIĘCIE MURU - WIDOK OD ZEWNĄTRZ, SKALA 1:100

FRAGMENT 1

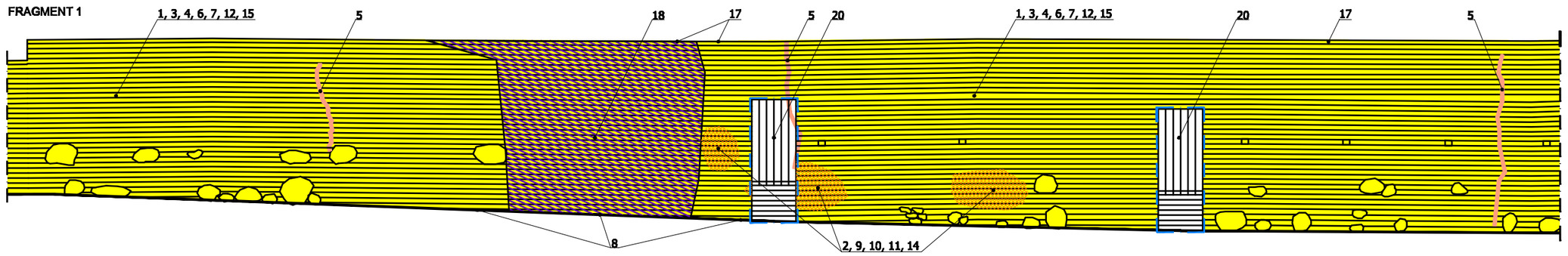

FRAGMENT 2

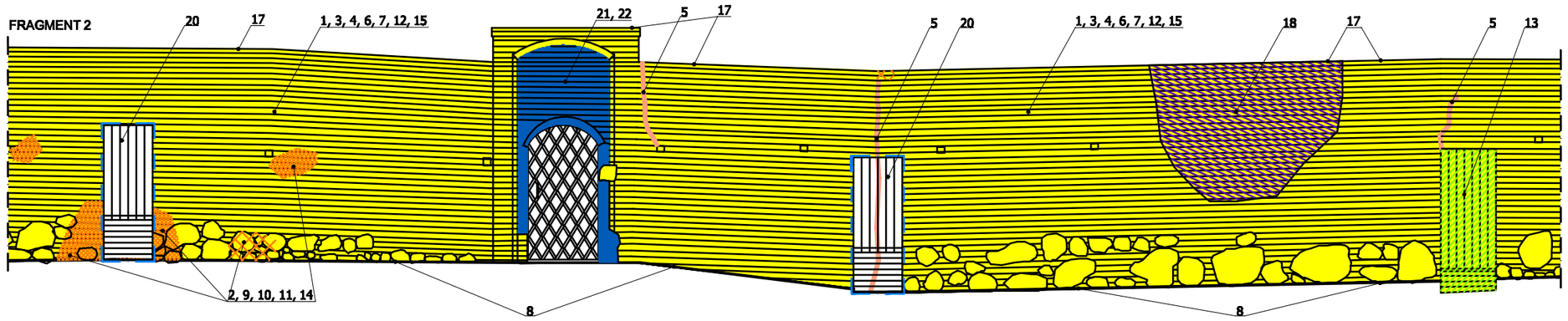

FRAGMENT 3

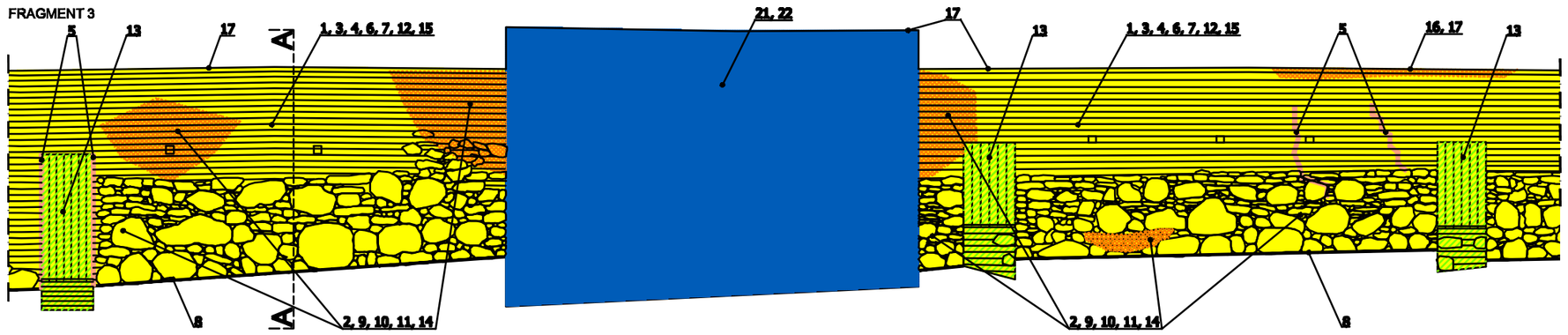

FRAGMENTY MURU, SKALA 1:50

ZAPROJEKTOWANE PRACE:

1 - wstępne oczyszczenie muru i przypór z zabrudzeń gorącą wodą pod ciśnieniem
2 - ustabilizowanie obluzowanych cegieł i kamieni, usunięcie wtórnych spoin i napraw wykonanych zaprawą cementową oraz metalowych elementów
3 - dezynfekcja muru i przypór preparatem biobójczym
4 - właściwe oczyszczenie muru mechaniczne (szczotkowanie, dłutowanie)
5 - naprawa rys i spękań w murze i przyporach – wypełnienie rys i w razie konieczności wzmocnienie przez zbrojenie spoin prętami z metalu nierdzewnego
6 - odsolenie muru i przypór
7 - wzmocnienie strukturalne muru i przypór, np. preparatem firmy Remmers
8 - ewentualne wzmocnienie muru w partii fundamentów; wykopy należy prowadzić odcinkowo pod nadzorem archeologicznym.
9 - naprawa lica cegieł – drobnych ubytków – kitami na bazie żywic barwionymi w masie
10 - uzupełnienie ubytków w murze cegłą rozbiórkową lub cegłą nową o wymiarach i parametrach fizyko-mechanicznych zbliżonych do oryginalnych
11 - przemurowanie lica muru w najbardziej zniszczonych fragmentach
12 - spoinowanie muru i przypór zaprawą wapienno – trassową wysokiej jakości, np. firmy Tubag
13 - uzupełnienie ubytków w wykończeniu przypór
14 - scalenie kolorystyczne uzupełnień z oryginalnymi cegłami farbami laserunkowymi
15 - hydrofobizacja powierzchniowa muru i przypór specjalistycznymi preparatami konserwatorskimi
16 - uzupełnienie ubytków w nakywie muru czerwoną cegłą ceramiczną klasy minimum 15, kładzioną na płask, wymiana zniszczonych fragmentów nakrywy
17 - zabezpieczenie czapy muru, np. preparatem Asolin-WS firmy Schomburg
18 - scalenie kolorystyczne z oryginalnym murem istniejących niestarannych przemurowań
19 - uzupełnienie brakującego, górnego fragmentu przemurowania oraz otynkowanie całości przemurowania zaprawą trassowo-wapienną
20 - wykonanie czterech żelbetowych przypór
21 - skucie tynków za ścian kaplicy rodziny Weidenhofer oraz bramy wejściowej
22 - wykonanie nowych tynków na ścianach kaplicy i na bramie wejściowej z zaprawy wapienno – trassowej zacieranej na ostro

LEGENDA:

- NAPRAWA LICA MURU
- SPOINOWANIE
- SCALENIE NIESTARANNYCH PRZEMUROWAŃ Z MUREM ORYGINALNYM
- NAPRAWA RYS I SPĘKAŃ MURU
- NAPRAWA PRZYPÓR
- OTYNKOWANIE
- WYKONANIE NOWYCH PRZYPÓR
- UZUPEŁNIENIE BRAKUJĄCEGO FRAGMENTU PRZEMUROWANIA

NINIEJSZE OPRACOWANIE ZOSTAŁO WYKONANE ZA POMOCĄ LICENCJOWANEGO OPROGRAMOWANIA AUTOCAD LT

Stefan Zalewski
53-334 Wrocław, ul. Zimnikiewicza 3a/10, tel. 71 34 33 693

Inwestor: Parafia Rzymskokatolicka p.w. św. Wojciecha Biskupa ul. Włościańska 24b 55-040 Bielany Wr.	Branża: konstrukcyjna	Projektował: mgr inż. arch. Stefan Zalewski arch. nr uprawnień [illegible]	Podpis
Adres obiektu: Bielany Wr., ul. Włościańska 24b dz. nr 171/61, 171/62, obręb Bielany Wr.		Sprawdzający: mgr inż. arch. Paweł Rafiłowski arch. nr uprawnień [illegible]	
Temat projektu: Rewitalizacja muru przykościelnego		Rysował: mgr inż. arch. Zofia Bogusz	
Temat rysunku: Rozwinięcie muru - widok od zewnątrz	Skala: 1:100 1:50	Data: 05.2018 r.	Rysunek A_3

Prawa autorskie zastrzeżone